FESTO

## Описание

Центрический запорный клапан с пластомерным покрытием. Сферы использования: Для отсечки и регулирования коррозионных и агрессивных сред, а также для работы с особо чистыми веществами.

## Технические характеристики изделия

| | |
|---|---|
| • Формы исполнения корпуса | B1 Кольцевой корпус (Wafer) DN 32-600<br>B3 Корпус типа Lug (фланец с резьбой) DN 32-400<br>B4 Корпус с двойным фланцем DN 450-900 |
| • Монтажная длина | по ISO 5752/20, EN 558-1/20 |
| • Верхний фланец | по EN ISO 5211 |
| • Макс. рабочее давление | 16 бар (DN32-150), 10 бар (DN200-300),<br>6 бар (DN350-700), 2,5 бар (DN750),<br>6 бар (DN800-900) |
| • Стандарты соединений | PN6, PN10, PN16, ANSI cl. 150 |
| • Температурный диапазон | -20°C + 200°C в соответствии с условиями эксплуатации, прочие температуры по запросу. |
| • Заводские испытания | Проверка на пористость манжет и покрытий дисков выполняется согласно DIN EN 60243-1. Сертификаты испытаний предоставляются по требованию. Проверка на газонепроницаемость рабочим давлением в соответствии с EN 12266-1/P12 степень утечек A. Вращательный момент каждой заслонки документально регистрируется. |
| CE | Поворотные клапаны BIANCA отвечают требованиям безопасности, изложенным в приложении I. Европейской Директивы 97/23/EG (DGR) на изделия, работающие под давлением, для жидкостей групп 1 и 2. |
| Ex ATEX | Специальные исполнения заслонки Bianca могут использоваться во взрывоопасных зонах. Исполнение ATEX см. проспект BIANCA ATEX. |

**B1**
**Кольцевой корпус (Wafer)**

**B3**
**Корпус типа Lug (фланец с резьбой)**

**B4**
**Корпус с двойным фланцем**

InterApp

Fluids under control.

## Конструкция

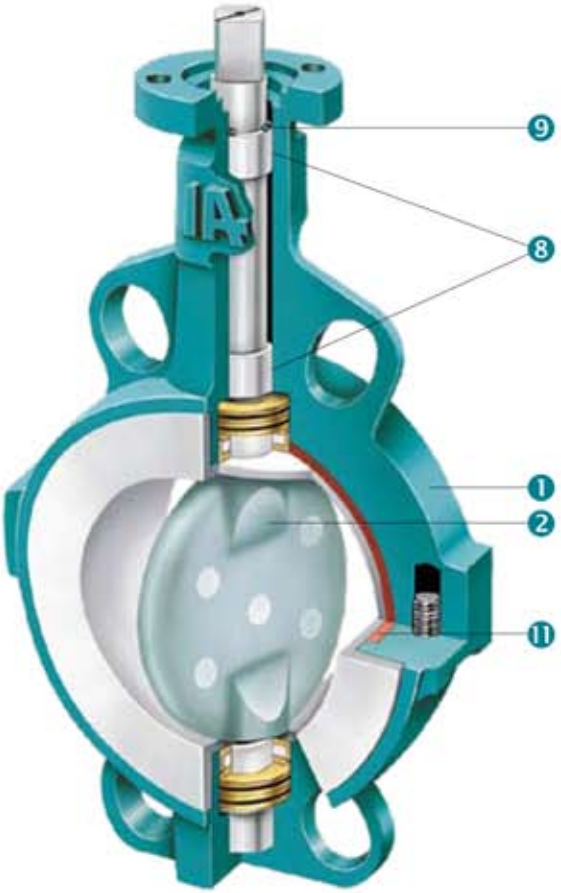


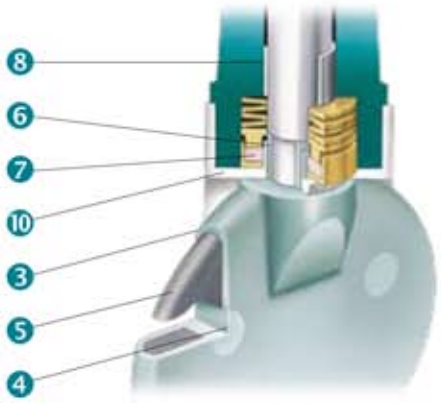


| | |
|---|---|
| 1 | Корпус из двух частей из GGG 40.3 |
| 2 | Из одной части, несъёмный диск/ вал |
| 3 | Минимальная толщина покрытия 3 мм |
| 4 | Механическая фиксация покрытия на диске |
| 5 | Более тонкий сердечник обеспечивает большие значения $k_V$ |
| 6 | Покрытие диска в месте уплотнения |
| 7 | Уплотнение вала посредством предварительно напряжённой предохранительной прокладки |
| 8 | Самосмазывающаяся опора вала |
| 9 | Внешнее уплотнение вала |
| 10 | Закрытая манжета предотвращает холодную текучесть |
| 11 | Упругая опора, вмонтированная в корпус |

### Производство BIANCA HP в специальных помещениях

Ультразвуковая обеззараживающая очистка

Шлюз подачи материалов

Сборка, тестирование, упаковка в очищенном помещении класса 10,000

Испытание на герметичность высокочистым азотом

## Вращательные моменты

с манжетой PTFE, включая коэффициент надёжности

| DN | 32/40 | 50 | 65 | 80 | 100 | 125 | 150 | 200 | 250 | 300 | 350 | 400 | 450 | 500 | 600 | 700 | 750 | 800 | 900 |
|---|---|---|---|---|---|---|---|---|---|---|---|---|---|---|---|---|---|---|---|
| Nm | 35 | 42 | 42 | 59 | 75 | 90 | 157 | 270 | 375 | 510 | 675 | 900 | 1100 | 1300 | 1750 | 2100 | 2500 | 3100 | 4000 |

FESTO

## Параметр Kv в м³/ч

Угол открытия заслонки

| DN | 20° | 30° | 40° | 50° | 60° | 70° | 80° | 90° |
|---|---|---|---|---|---|---|---|---|
| 32/40 | 4 | 8 | 17 | 30 | 45 | 65 | 85 | 95 |
| 50 | 7 | 16 | 35 | 60 | 92 | 132 | 170 | 193 |
| 65 | 7 | 16 | 35 | 60 | 92 | 132 | 170 | 193 |
| 80 | 15 | 33 | 72 | 125 | 190 | 270 | 335 | 392 |
| 100 | 20 | 48 | 95 | 162 | 255 | 385 | 485 | 585 |
| 125 | 38 | 82 | 165 | 255 | 455 | 645 | 815 | 1015 |
| 150 | 60 | 130 | 235 | 395 | 645 | 955 | 1220 | 1495 |
| 200 | 95 | 230 | 465 | 795 | 1180 | 1815 | 2410 | 3050 |
| 250 | 175 | 350 | 710 | 1160 | 1610 | 2420 | 3650 | 4510 |
| 300 | 265 | 522 | 995 | 1720 | 2665 | 3965 | 5960 | 7210 |
| 350 | 350 | 660 | 1180 | 1800 | 2880 | 4550 | 7180 | 8760 |
| 400 | 510 | 985 | 1480 | 2450 | 4230 | 6550 | 9250 | 11350 |
| 450 | 665 | 1255 | 2230 | 3850 | 6250 | 9200 | 12250 | 14900 |
| 500 | 890 | 1620 | 2980 | 5350 | 8150 | 11800 | 15560 | 18000 |
| 600 | 970 | 2150 | 4180 | 7420 | 11350 | 16450 | 21200 | 24500 |
| 700 | 1060 | 2560 | 4868 | 8412 | 14359 | 23901 | 37638 | 48633 |
| 750 | 1217 | 2939 | 5588 | 9675 | 16484 | 27437 | 43207 | 55829 |
| 800 | 1402 | 3328 | 6351 | 11169 | 19073 | 32074 | 51820 | 63905 |
| 900 | 1915 | 4259 | 7897 | 13849 | 23887 | 41112 | 66771 | 81016 |

$c_v = k_v \cdot 1{,}16$

## Диаграмма давление/температура

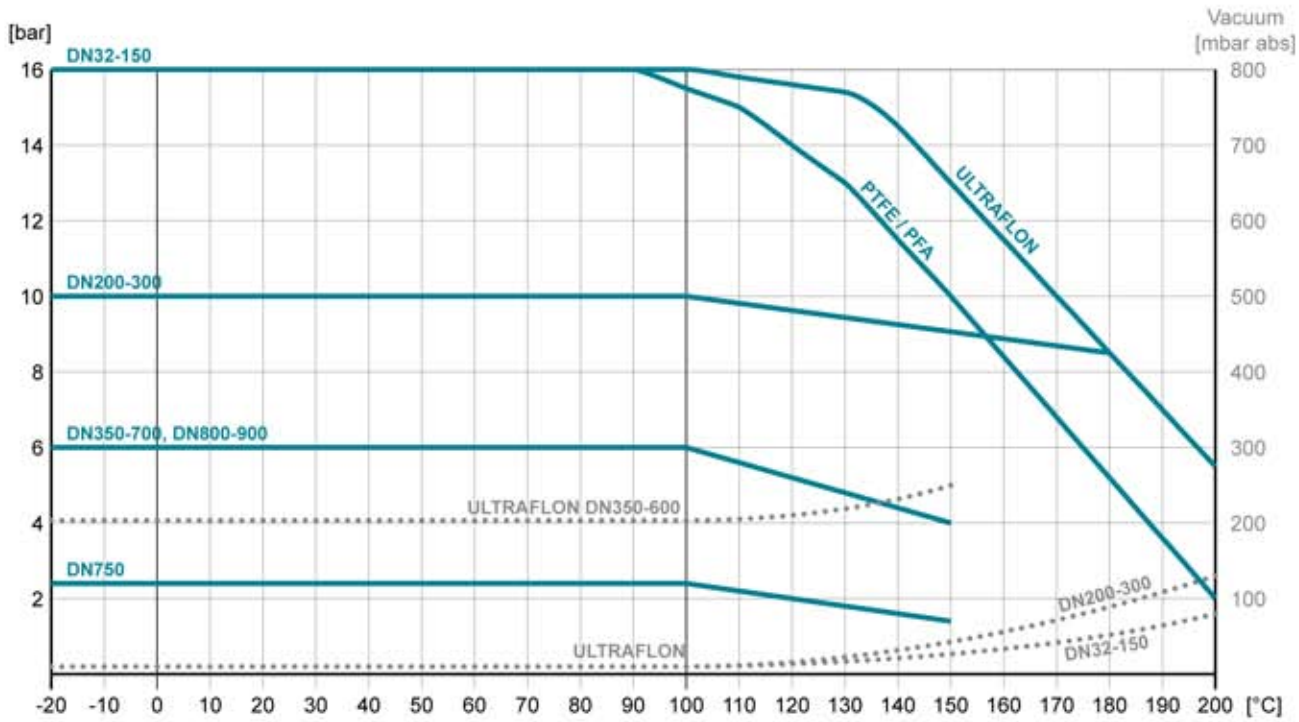

## Преимущества ULTRAFLON® манжеты

### Газопроницаемость

Сравнение с **ULTRAFLON®** - PTFE - PFA (толщина материала 1 мм)

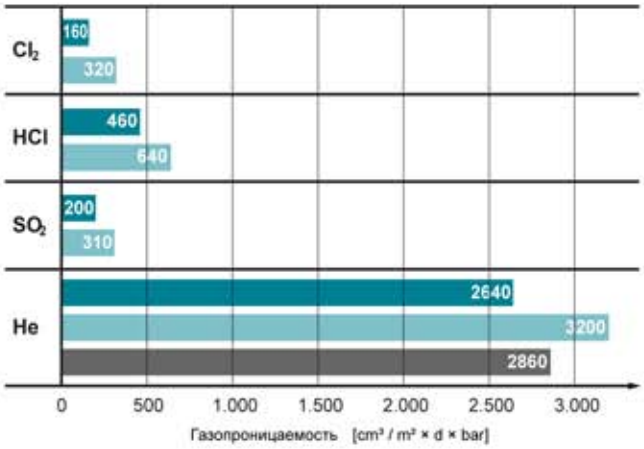


### Деформрование

при повторяющейся нагрузке «Сопротивляемость холодной текучести»

Нагрузка : 15 Н/мм², 4 цикла
Продолжительность : 100 часов каждый цикл
Температура : 23°C (73°F)
Остаточная деформация после 24 часов

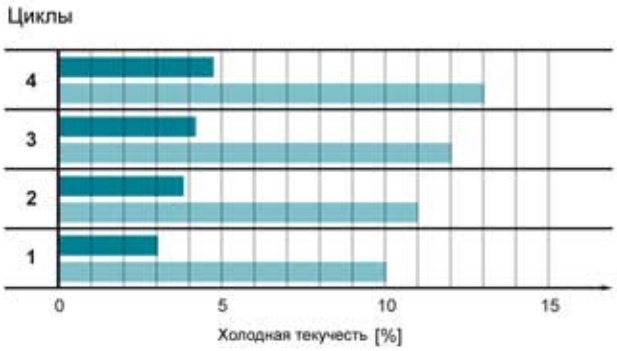


### Долговременное испытание (герметичность)

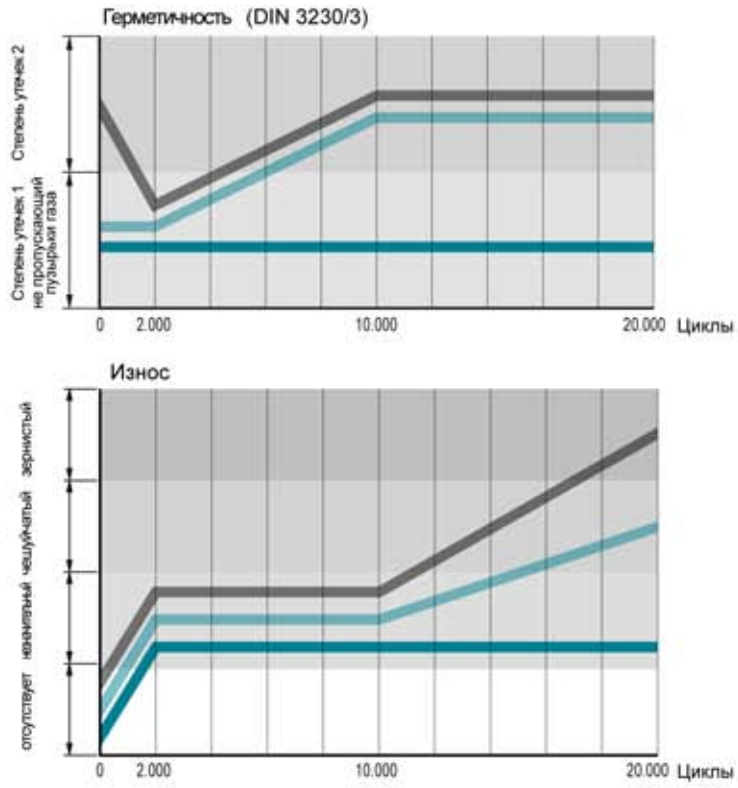

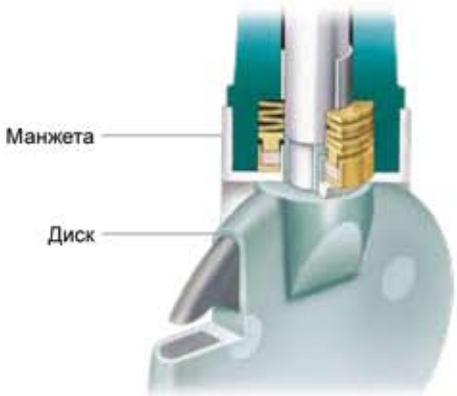

FESTO

## Коды типов

| B1 | 0100 | . | 3 | 3 | . | 2BE | . | 4GT | . | TS | . | xx |
|---|---|---|---|---|---|---|---|---|---|---|---|---|
| ❶ | ❷ | | ❸ | ❹ | | ❺ | | ❻ | | ❼ | | ❽ |

| | | | | |
|---|---|---|---|---|
| ❶ | Формы исполнения корпуса | B1 | Кольцевой корпус (Wafer) | DN32-600 |
| | | B3 | Корпус типа фланец (LUG) | DN32-400 |
| | | B4 | Корпус с двойным фланцем | DN450-900 |
| ❷ | Условный проход | 0032-0900 | мм | |
| ❸ | Рабочее давление | 0 | 6 бар | DN750 |
| | | 1 | 6 бар | DN350-700, DN800-900 |
| | | 2 | 10 бар | DN200-300 |
| | | 3 | 16 бар | DN32-150 |
| ❹ | Стандарты соединений | **для BIANCA B1...** | | |
| | | 3 | PN10/16/ANSI B16-5 класс 150 | |
| | | **для BIANCA B3, B4** | | |
| | | 2 | PN10 | |
| | | 3 | PN16 | |
| | | A | ANSI класс 150 | |
| ❺ | Корпус | 2BE | чугун с шаровидным графитом GGG40.3, с эпоксидным покрытием 80µ | |
| | | 4G0 | нержавеющая сталь , AISI 316L | |
| ❻ | Диск – вал как одно целое | 4G0 | нержавеющая сталь , AISI 316L | |
| | | 4GP | нержавеющая сталь , AISI 316L полированная | |
| | | 4GT | нержавеющая сталь с PFA покрытием | |
| | | 4D0 | Уранус 1.4539 | (спец. исполнение) |
| | | 7H0 | Хастеллой C22, 2.4602 | (спец. исполнение) |
| | | 7T0 | Титан 3.7035 | (спец. исполнение) |
| ❼ | Манжеты / прокладки | TS | PTFE / силикон | |
| | | TE | PTFE / EPDM | |
| | | TV | PTFE / витон | |
| | | **V | ULTRAFLON® для вакуума или хлорсодержащих сред | |
| ❽ | Специальное исполнение | LF | свободное от LABS (веществ, препятствующих смачиванию лаком) | |
| | | HP | высокочистое: заслонка очищается, собирается, испытывается и упаковывается в специальных особо чистых помещениях. (Федеральный стандарт США 209b, класс 10000) | |
| | | Ex | Исполнение ATEX см. проспект BIANCA ATEX | |

**Прочие исполнения - по заказу!**

**В случае использования в качестве конечной арматуры учитывать следующее:**

- **Форма корпуса** B3, B4
- **Температурный диапазон** 10 ÷ 30°C
- **Среда** только жидкости
- **Макс. рабочее давление** DN32-600 6 бар
  >DN600 по заказу
- **Гидравлические удары недопустимы !!!**

FESTO

## Размеры

**BIANCA B1**

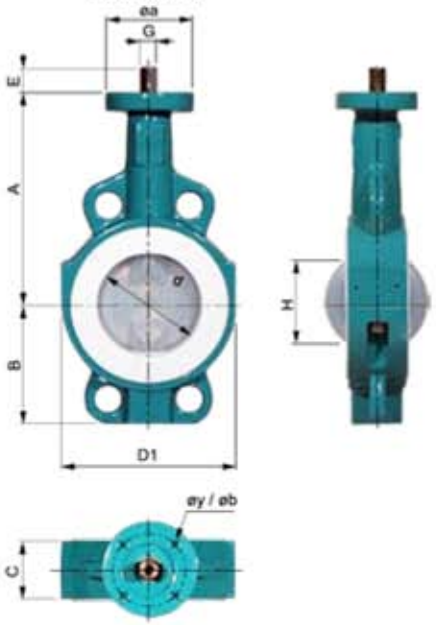


**BIANCA B3**

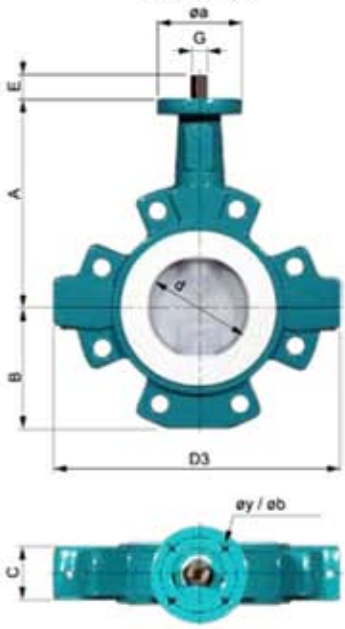


**BIANCA B4**

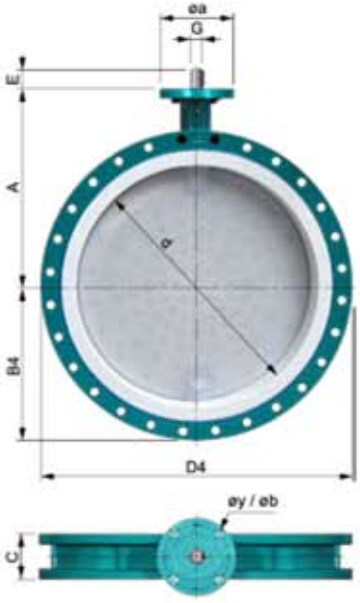


| DN | d | A | B | B4 | C | H | D1 | D3 | D4 | ISO | a | y | b | G | E | B1[kg] | B3[kg] | B4[kg] |
|---|---|---|---|---|---|---|---|---|---|---|---|---|---|---|---|---|---|---|
| 32/40 | 40 | 125 | 70 | - | 33 | 28 | 146 | 146 | - | F05/07 | 90 | 4x 6,5/9 | 50/70 | 11 | 19 | 3 | 3 | - |
| 50 | 60 | 134 | 68 | - | 43 | 47 | 115 | 160 | - | F05/07 | 90 | 4x 6,5/9 | 50/70 | 11 | 19 | 3 | 4 | - |
| 65 | 60 | 144 | 68 | - | 46 | 44 | 115 | 174 | - | F05/07 | 90 | 4x 6,5/9 | 50/70 | 11 | 19 | 4 | 5 | - |
| 80 | 80 | 159 | 91 | - | 46 | 69 | 132 | 190/222* | - | F05/07 | 90 | 4x 6,5/9 | 50/70 | 11 | 19 | 5 | 6 | - |
| 100 | 100 | 174 | 106 | - | 52 | 89 | 155 | 252 | - | F05/07 | 90 | 4x 6,5/9 | 50/70 | 14 | 19 | 6 | 9 | - |
| 125 | 125 | 194 | 119 | - | 56 | 115 | 180 | 282 | - | F05/07 | 90 | 4x 6,5/9 | 50/70 | 14 | 19 | 8 | 12 | - |
| 150 | 150 | 209 | 131 | - | 56 | 142 | 215 | 316 | - | F07 | 90 | 4x 9 | 70 | 17 | 25 | 11 | 16 | - |
| 200 | 200 | 239 | 161 | - | 60 | 194 | 262 | 376 | - | F07 | 90 | 4x 9 | 70 | 17 | 25 | 16 | 22 | - |
| 250 | 250 | 274 | 198 | - | 68 | 243 | 330 | 451 | - | F10 | 125 | 4x 11 | 102 | 22 | 32 | 25 | 31 | - |
| 300 | 300 | 309 | 230 | - | 78 | 292 | 370 | 509 | - | F10 | 125 | 4x 11 | 102 | 22 | 32 | 34 | 46 | - |
| 350 | 339 | 350 | 257 | - | 78 | 333 | 428 | 564 | - | F12 | 155 | 4x 13,5 | 125 | 27 | 40 | 50 | 87 | - |
| 400 | 400 | 380 | 288 | - | 102 | 390 | 478 | 625 | - | F12 | 155 | 4x 13,5 | 125 | 27 | 40 | 68 | 98 | - |
| 450 | 450 | 426 | 320 | 320 | 114 | 438 | 537 | - | 630 | F14 | 175 | 4x 18 | 140 | Ø45 | 65 | 100 | - | 140 |
| 500 | 500 | 451 | 360 | 360 | 127 | 486 | 595 | - | 700 | F14 | 175 | 4x 18 | 140 | Ø45 | 65 | 122 | - | 175 |
| 600 | 600 | 555 | 414 | 414 | 154 | 583 | 693 | - | 820 | F16 | 210 | 4x 22 | 165 | Ø60 | 90 | 180 | - | 275 |
| 700 | 700 | 605 | - | 482 | 165 | 683 | - | - | 930 | F16 | 210 | 4x 22 | 165 | Ø72 | 80 | - | - | 423 |
| 750 | 750 | 630 | - | 489 | 190 | 728 | - | - | 970 | F16 | 210 | 4x 22 | 165 | Ø60 | 90 | - | - | 383 |
| 800 | 800 | 658 | - | 558 | 190 | 780 | - | - | 1060 | F25 | 300 | 8x 18 | 254 | Ø80 | 110 | - | - | 670 |
| 900 | 900 | 710 | - | 612 | 203 | 879 | - | - | 1160 | F30 | 350 | 8x 22 | 298 | Ø98 | 128 | - | - | 880 |

* 220mm -> PN10/16; 190mm -> ANSI 150

FESTO

## Размеры

### Привод

**GB 232**

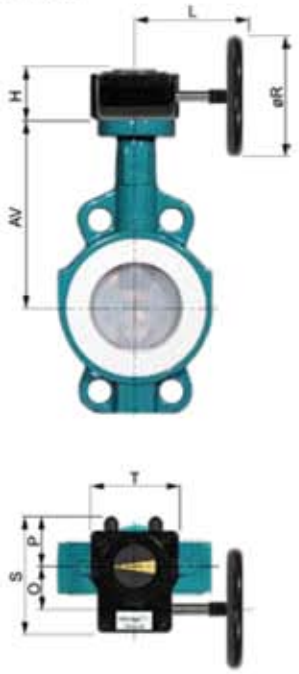


**GB 1250-6800**

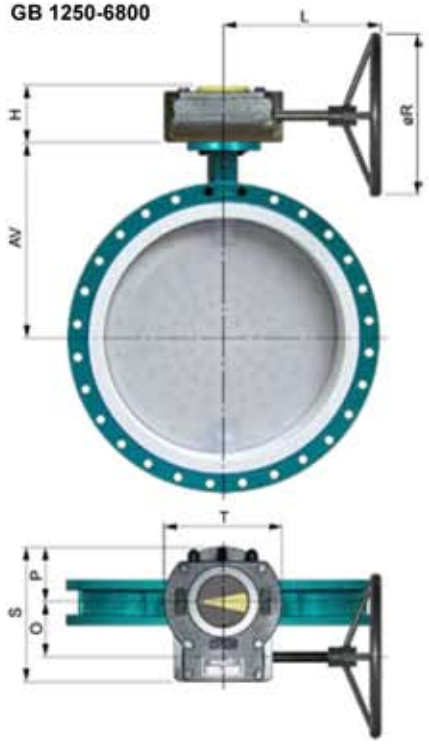


| DN | | AV | H | L | O | P | R | S | T | n** | [kg]* |
|---|---|---|---|---|---|---|---|---|---|---|---|
| 32/40 | **GB232-05.F05-F0711.100** | 125 | 53 | 121 | 42,5 | 48 | 100 | 114 | 80 | 10 | 0,8 |
| 50 | **GB232-05.F05-F0711.100** | 134 | 53 | 121 | 42,5 | 48 | 100 | 114 | 80 | 10 | 0,8 |
| 65 | **GB232-05.F05-F0711.100** | 144 | 53 | 121 | 42,5 | 48 | 100 | 114 | 80 | 10 | 0,8 |
| 80 | **GB232-05.F05-F0711.100** | 159 | 53 | 121 | 42,5 | 48 | 100 | 114 | 80 | 10 | 0,8 |
| 100 | **GB232-05.F05-F0714.100** | 174 | 53 | 121 | 42,5 | 48 | 100 | 114 | 80 | 10 | 0,8 |
| 125 | **GB232-05.F05-F0714.100** | 194 | 53 | 121 | 42,5 | 48 | 100 | 114 | 80 | 10 | 0,8 |
| 150 | **GB232-06.F05-F0717.160** | 209 | 59 | 179 | 42,5 | 48 | 160 | 114 | 80 | 10 | 0,9 |
| 200 | **GB232-08.F07-F1017.250** | 239 | 67 | 209 | 50 | 56 | 250 | 131 | 100 | 9,25 | 1,55 |
| 250 | **GB232-08.F07-F1022.250** | 274 | 67 | 209 | 50 | 56 | 250 | 131 | 100 | 9,25 | 1,55 |
| 300 | **GB232-13.F10-F1222.300** | 309 | 84 | 361 | 80 | 83 | 300 | 209 | 175 | 10 | 5,4 |
| 350 | **GB232-13.F10-F1227.400** | 350 | 84 | 376 | 80 | 83 | 400 | 209 | 175 | 10 | 5,4 |
| 400 | **GB232-13.F10-F1227.500** | 380 | 84 | 396 | 80 | 83 | 500 | 209 | 175 | 10 | 5,4 |
| 450 | **GB232-14.F1445.500** | 426 | 84 | 396 | 80 | 83 | 500 | 209 | 175 | 10 | 5,4 |
| 500 | **GB232-14.F1445.600** | 451 | 84 | 396 | 80 | 83 | 600 | 209 | 175 | 10 | 5,4 |
| 600 | **GB1250N.F1660.500** | 555 | 100 | 346 | 105 | 110 | 500 | 258 | 220 | 13,75 | 22 |
| 700 | **GB1950N.F1672.600** | 605 | 126 | 387 | 130 | 142 | 600 | 322 | 285 | 13 | 32 |
| 750 | **GB1250N.F1660.700** | 630 | 100 | 346 | 105 | 110 | 500 | 258 | 220 | 13,75 | 22 |
| 800 | **GB1950N/HR.F2580.600** | 658 | 126 | 387 | 130 | 142 | 600 | 322 | 285 | 21 | 32 |
| 900 | **GB6800NSP4.F3098.400** | 710 | 160 | 500 | 263 | 170 | 400 | 482 | 370 | 79,25 | 70 |

Материал: GB232 Алюминий с полиуретановым покрытием
GB1250-GB6800 GG25 с полиуретановым покрытием

* [kg] [кг] Вес без заслонки

** n = Количество поворотов штурвала ручного управления ОТКР/ЗАКР

## Размеры

### Рычаг ручного управления

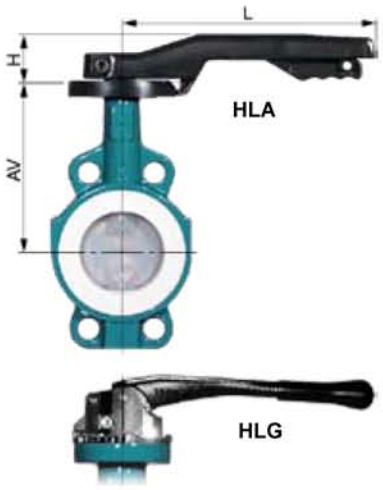


HLA : Алюминий с эпоксидным покрытием

| DN | | AV | H | L | [kg]* |
|---|---|---|---|---|---|
| 32/40 | **HLA.F0711.180** | 125 | 41 | 180 | 0,4 |
| 50 | **HLA.F0711.240** | 134 | 43 | 243 | 0,5 |
| 65 | **HLA.F0711.240** | 144 | 43 | 243 | 0,5 |
| 80 | **HLA.F0711.240** | 159 | 43 | 243 | 0,5 |
| 100 | **HLA.F0714.340** | 174 | 43 | 340 | 0,6 |
| 125 | **HLA.F0714.340** | 194 | 43 | 340 | 0,6 |
| 150 | **HLA.F0717.340** | 209 | 51 | 340 | 0,6 |
| 200 | **HLA.F0717.340** | 239 | 51 | 340 | 0,6 |
| 250 | **HLA.F1022.500** | 274 | 40 | 500 | 2,2 |
| 300 | **HLA.F1022.500** | 309 | 40 | 500 | 2,2 |

HLG: GGG40 с эпоксидным покрытием

| DN | | AV | H | L | [kg]* |
|---|---|---|---|---|---|
| 32/40 | **HLG.F0711.260-E.C** | 125 | 66 | 260 | 0,9 |
| 50 | **HLG.F0711.260-E.C** | 134 | 66 | 260 | 0,9 |
| 65 | **HLG.F0711.260-E.C** | 144 | 66 | 260 | 0,9 |
| 80 | **HLG.F0711.260-E.C** | 159 | 66 | 260 | 0,9 |
| 100 | **HLG.F0714.350-E.C** | 174 | 66 | 350 | 1,6 |
| 125 | **HLG.F0714.350-E.C** | 194 | 66 | 350 | 1,6 |
| 150 | **HLG.F0717.350-E.C** | 209 | 66 | 350 | 1,6 |
| 200 | **HLG.F0717.350-E.C** | 239 | 66 | 350 | 1,6 |

* [кг] Вес без заслонки

## Прочая документация

**пневматические приводы, электрические приводы, принадлежности в соответствии с конкретными таблицами данных. инструкция по монтажу, инструкция по техобслуживанию, таблица фланцев: Просим учитывать эти инструкции при монтаже и техобслуживанию наших клапанов**

**InterApp AG**
Grundstrasse 24
CH-6343 Rotkreuz
Phone +41 (0) 41 798 22 33
Fax +41 (0) 41 798 22 34
info@ch.interapp.net

**InterApp Germany**
Hochsträss 3
D-78727 Oberndorf am Neckar
Phone +49 (0) 771 896 689 30
Fax +49 (0) 771 896 689 35
info@de.interapp.net

**InterApp Austria**
Kolpingstrasse 19
A-1230 Wien
Phone +43 (0) 1 616 2371-0
Fax +43 (0) 1 616 2371-99
info@at.interapp.net

**InterApp Italy**
Via Gramsci 29
I-20016 Pero (MI)
Phone +39 02 33 93 71
Fax +39 02 33 93 7200
info@it.interapp.net

**InterApp Spain**
Juan Ramón Jiménez, 16
E-28860 Paracuellos de Jarama
Phone +34 (0) 91 658 48 83
Fax +34 (0) 91 658 14 30
info@es.interapp.net

**InterApp France**
La Picoterie
F-14400 Arganchy
Phone +33 (0) 67 436 61 34
Fax +33 (0) 23 121 18 95
info@fr.interapp.net

**InterApp Hungary**
Bécsi út 100
H-1034 Budapest
Phone +36 (1) 436 97 02
Fax +36 (1) 436 97 00
info@hu.interapp.net

Технические параметры не являются обязательными. Гарантии качества они не дают. Действуют наши общие правила продажи. Возможны изменения.
© 2009 InterApp AG, all rights reserved